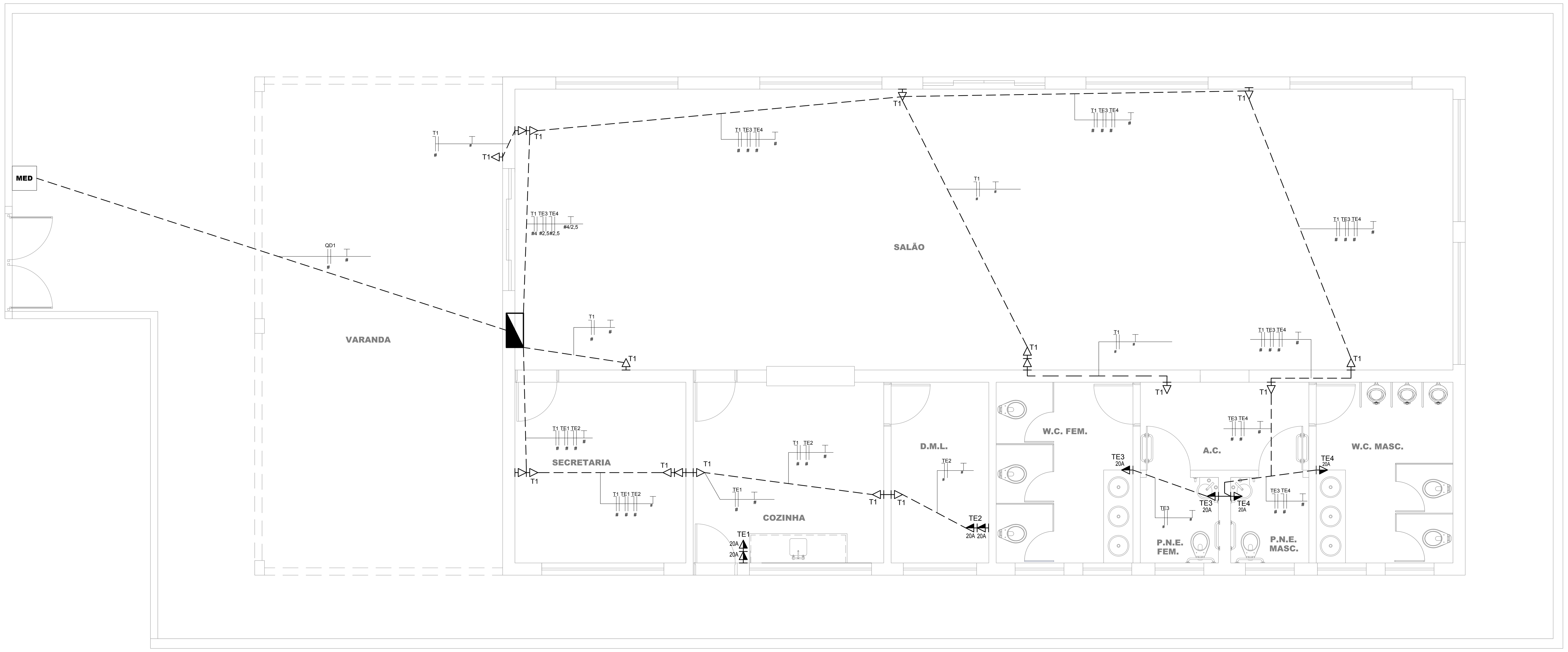

PLANTA DE CARGAS
ESC 1:50

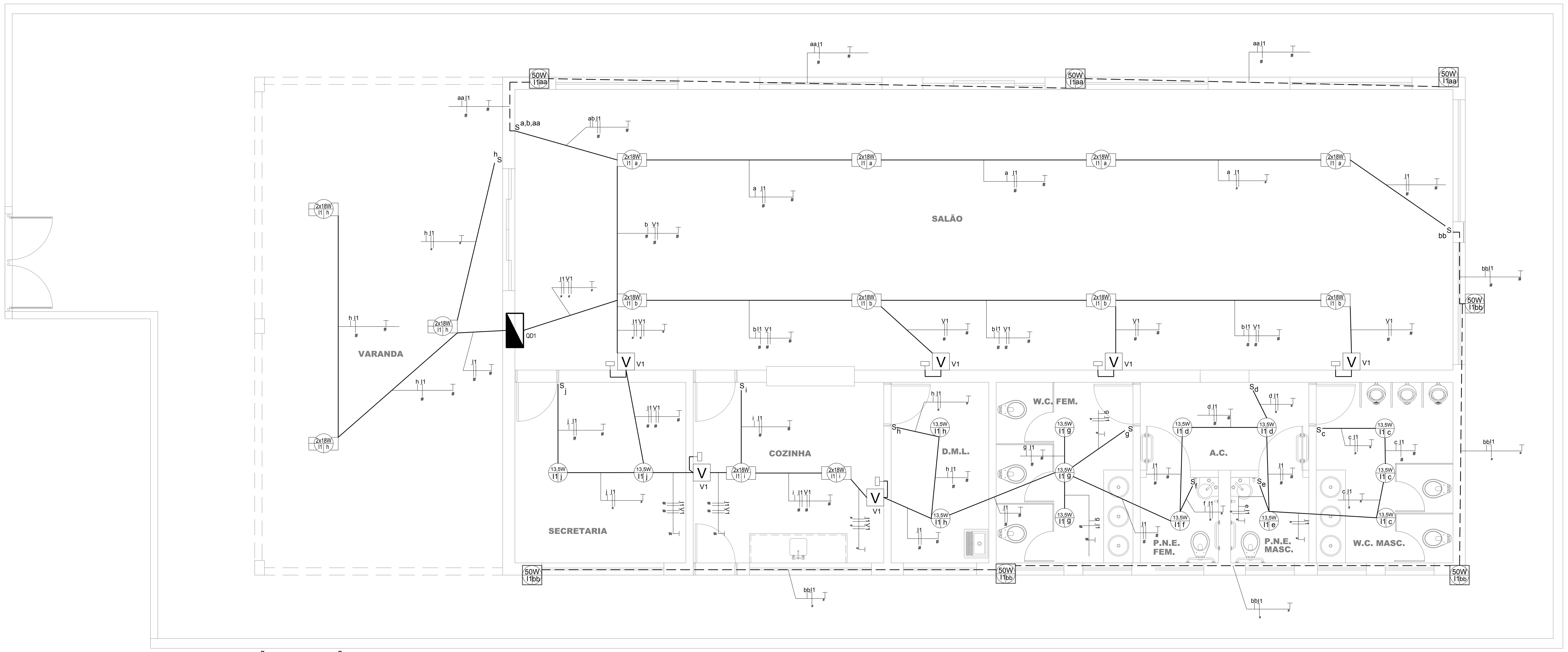

PLANTA DE ILUMINAÇÃO E VENTILAÇÃO
ESC 1:50

Diagrama Unifilar dos Quadros de Distribuição

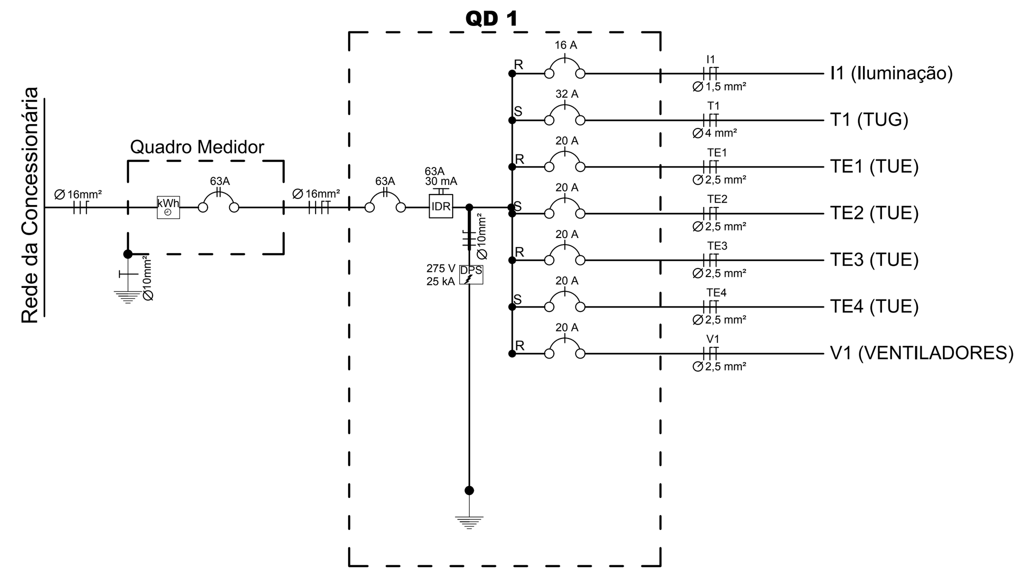

Sugestão de Instalação Padrão de Entrada
Poste Caixa Incorporada 100 - MULTI 100 (SEM ESCALA)

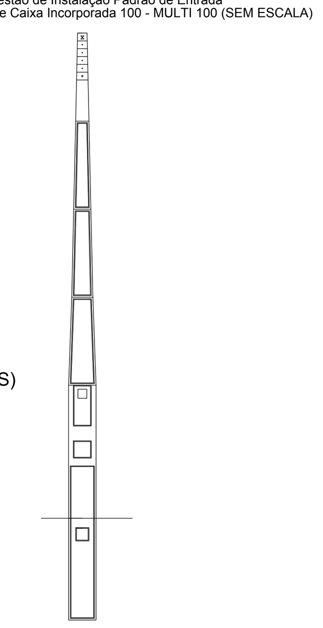

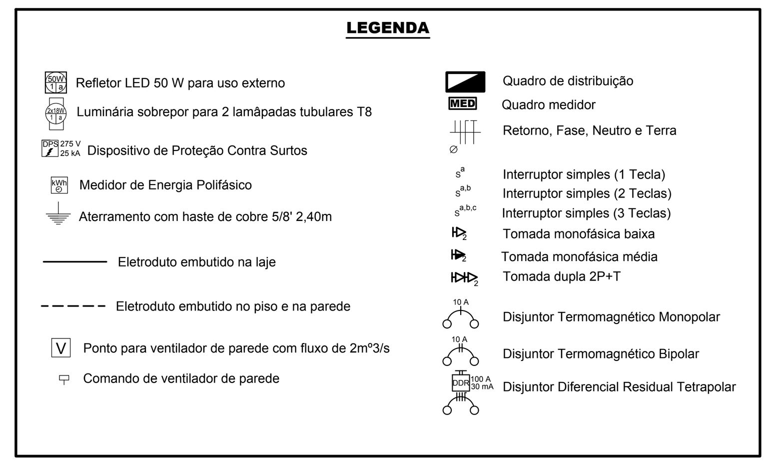

PADRÃO DE ENTRADA B1		
Demanda Màxima (kVA)		18
Ramal de entrada cabo de cobre EPR/XLPE 0,6/1kV (mm²)		10
Tipo de Caixa de Medição		II
Disjuntor Bipolar		63A
Eletroduto mm (pol)		32 (1)
Aterramento	Condutor mm²	10
	Eletroduto mm (pol)	20 (1/2)
Poste daN		90
Ramal de Ligação		16 mm² Tríplex

QD1

CIRCUITO	TIPO	INSTALAÇÃO	L (M)	QUANTIDADE DE CABO	TENSÃO (V)	POTEN	IP (A)	FP	FT	FA	IC	SEÇÃO (MM²)	TIPO DE DISJUNTOR	IN (A)
I1	ILUMINAÇÃO	B1	171	589,95	127	1007	7,93	0,92	0,94	0,8	11,46	1,5	MONOPOLAR	16
T1	TUG	B1	55	189,75	127	1800	14,17	0,8	0,94	0,7	26,92	4	MONOPOLAR	32
TE1	TUG	B1	12	41,4	127	1200	9,45	0,8	0,94	0,7	17,95	2,5	MONOPOLAR	20
TE2	TUE	B1	19	65,55	127	1200	9,45	0,8	0,94	0,7	17,95	2,5	MONOPOLAR	20
TE3	TUE	B1	35	120,75	127	1200	9,45	0,8	0,94	0,7	17,95	2,5	MONOPOLAR	20
TE4	TUE	B1	25	86,25	127	1200	9,45	0,8	0,94	0,7	17,95	2,5	MONOPOLAR	20
V1	VENTILADORES	B1	40	138	127	1200	9,45	0,8	0,94	0,7	17,95	2,5	MONOPOLAR	20

ANEXO I

CENTRO COMUNITÁRIO

TIPO DE OBRA:	PROJETO PARA CONSTRUÇÃO DE UM CENTRO COMUNITÁRIO
ASSUNTO:	PROJETO DE INSTALAÇÕES ELÉTRICAS
PROPRIETÁRIO:	PREFEITURA MUNICIPAL DE PEDERNEIRAS
LOCAL:	R. JULIO BORDIN, R. RICIEIRI MAI E R. ALCIDES VALINETI, S/Nº CONJUNTO HABITACIONAL MARIA ELENA PEREIRA BERTOLINI – PEDERNEIRAS/SP
RESP. TÉCN.:	ALEX TINCANI PACHECO – ENGº ELET. CREA/SP 5069710529
DESENHO:	RANDAL BERGAMASCO – TÉCNICO EM EDIFICAÇÕES CFT/SP 2724026489-0
DATA:	DEZ/2021
ESCALA:	INDICADA

FOLHA
06/06

FORMATO ESPECIAL (690 x 990)